6801LL.00

Dynamic Cr: 1.22KN
Static Cor: 0.66KN
LD Speed: 36800r/min
Weight: 0.0024KG
Limiting Operating Temp:240℃
(190℃ for environment + 50℃ or so for raising temperature when bearings run)

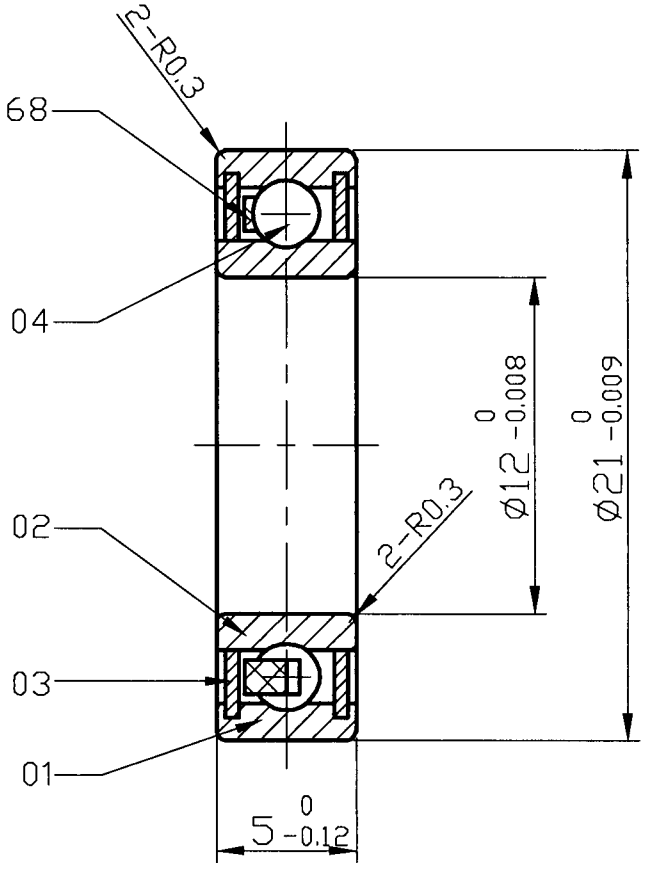

序号	零件名称	数量	MATERIALS	重量(g)	备注
68	RETAINER	1	NYLON/PEEK/PTFE		
04	BALL⌀2.381	12	Si3N4		
03	SEALS	2	PTFE		
02	INNER RING	1	Si3N4		
01	OUTER RING	1	Si3N4		

描图
描校
旧底图总号
底图总号
签字 日期

标记	处数	更改文件号	签字	日期

角度
未注公差

设计		
校对		
审核		

6801LL
轴承

材质	产品代码

6801LL.00

图样标记	单位	比例
	mm	4:1
第 页	共 页	