00779089

Dynamic Cr: 3.02KN
Static Cor: 2.30KN
LD Speed: 19550r/min
Weight: 0.010KG
Limiting Operating Temp:240℃
(190℃ for environment + 50℃ or so for raising temperature when bearings run)

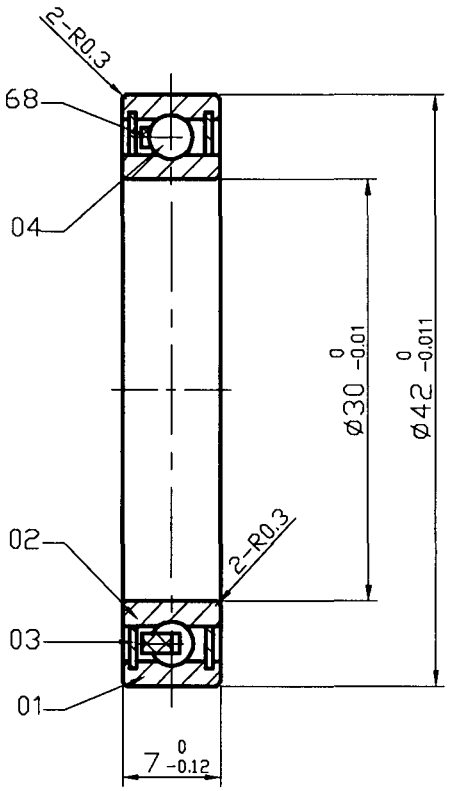

序 号	零件名称	数 量	MATERIALS	重 量 (g)	备 注
68	RETAINER	1	NYLON/PEEK/PTFE		
04	BALLø3.5	18	Si3N4		
03	SEALS	2	PTFE		
02	INNER RING	1	Si3N4		
01	OUTER RING	1	Si3N4		

描 图					
描 校	标记	处数	更改文件号	签 字	日 期
旧底图总号					
				角 度	
底图总号	未 注 公 差				
设 计					
校 对					
审 核					
签字 日期					

6806LL
轴承

材 质	产品代码

6806LL.00

图 样 标 记	单 位	比 例
	mm	2:1
第 页	共 页	