6904LL.00

Dynamic Cr: 4.20KN
Static Cor: 2.48KN
LD Speed: 25300r/min
Weight: 0.011KG
Limiting Operating Temp:240℃
(190℃ for environment + 50℃ or so for raising temperature when bearings run)

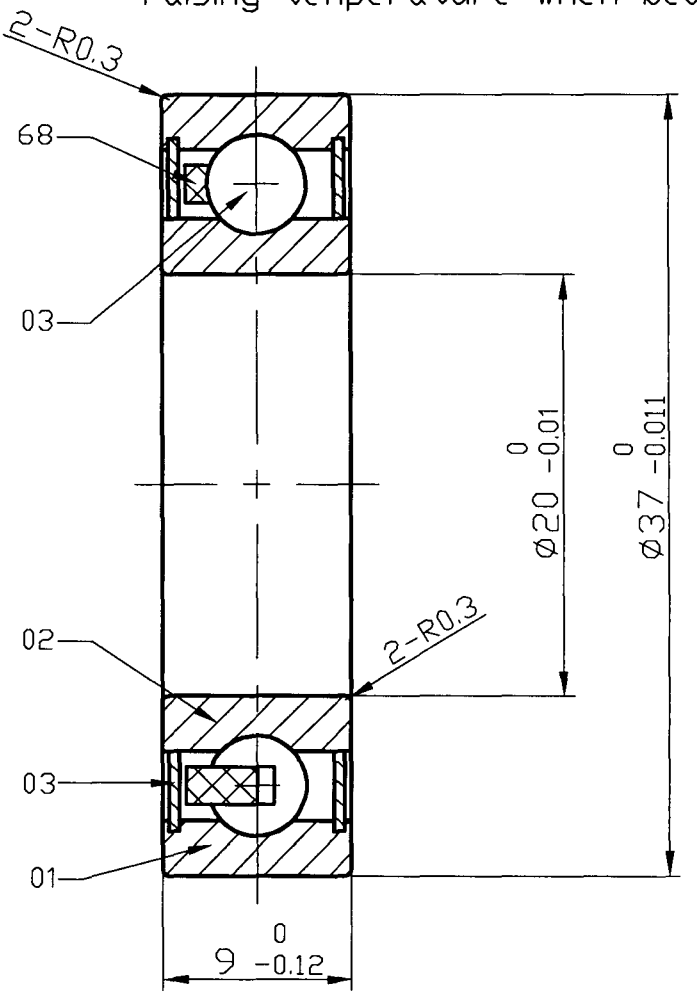

序号	零件名称	数量	MATERIALS	重量(g)	备注
68	RETAINER	1	NYLON/PEEK/PTFE		
04	BALLØ4.763	11	Si3N4		
03	SEALS	2	PTFE		
02	INNER RING	1	Si3N4		
01	OUTER RING	1	Si3N4		

描图					
描校	标记	处数	更改文件号	签字	日期
旧底图总号					
				角度	
底图总号	未注公差				
设计					
校对					
审核					
签字	日期				

6904LL
轴承

材质	产品代码

6904LL.00

图样标记	单位	比例
	mm	3:1
第 页	共 页	