SMR16003C-2RS/C3

Grease:
Mobil 28 MG2

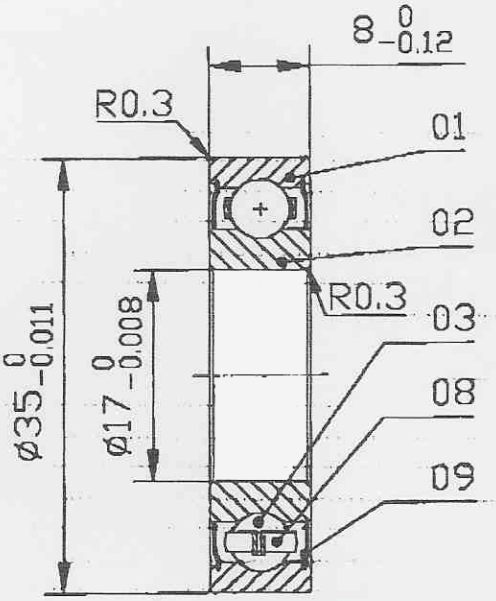

NO.	Part No.	NAME	QTY	Material	Remark
5	08	Rubber Seals	2	Burn N	
4	07	Ribbon Cages	2	Stainless Steel Tape	AISI304
3	03	Balls (ø4.762)	10	Ceramic	Si_3N_4
2	02	Inner Ring	1	Stainless Steel	AISI440C
1	01	Outer Ring	1	Stainless Steel	AISI440C
				SMR16003C-2RS/C3	

标记	处数	分 区	更改件号	签 名	年,月,日
设 计	(签名)	年月日	标准化	(签名)	年月日
审 核					